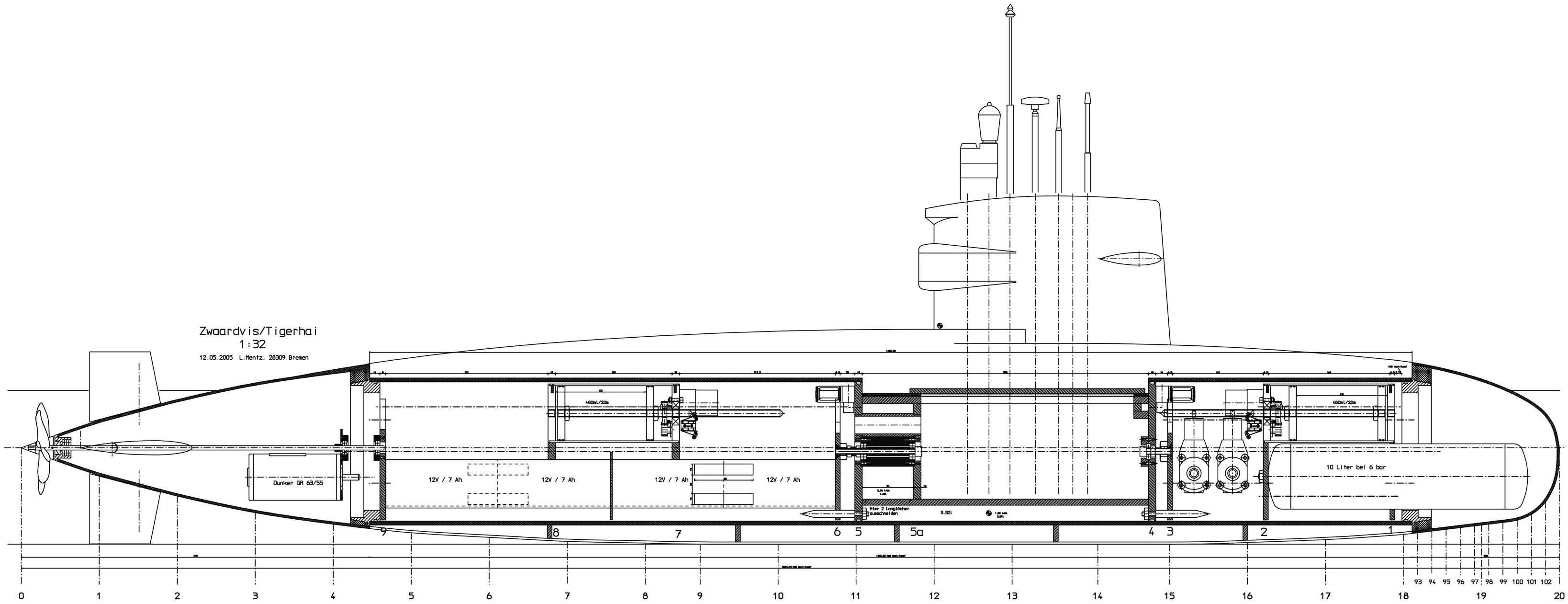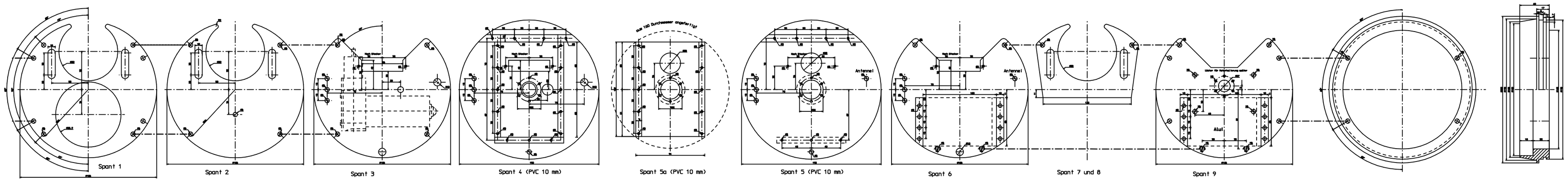Zwaardvis/Tigerhai
1:32
12.05.2005 L.Mentz. 28309 Bremen